CAD FILE:

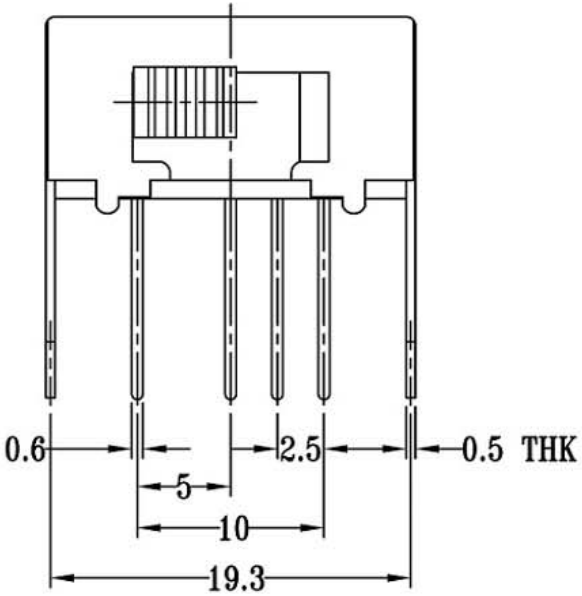

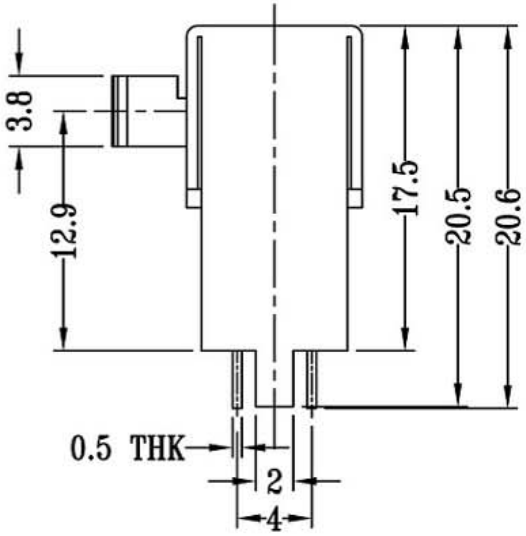

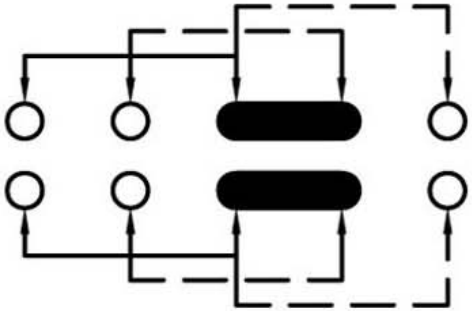

SCHEMATIC (SHORTING)

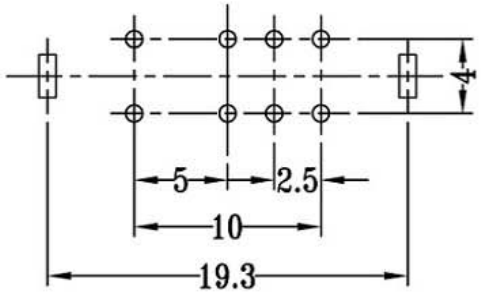

P.C.B LAYOUT
BOTTOM VIEW

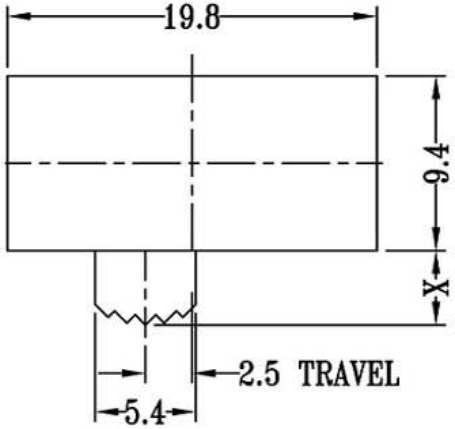

拨动开关侧拨技术参数：

1. 额定负荷: DC 30V 50V 0.3A 0.5A
2. 接触阻抗: ≤50mΩ
3. 绝缘阻抗: ≥100mΩ DC500V
4. 耐焊温度: 250±5° 5s
5. 使用寿命: 10,000 cycles
6. 使用温度: -25 ℃ to 80 ℃
7. 使用湿度: ≤85% RH
8. 操作力 : 160gf 256gf 300gf 可定制
9. 手柄长度:2mm-10mm 可定制

注:"*"表示关键尺寸(6个)

NO.	PARTS	MATERIALS	QTY	FINISH
8				
7	STEEL BALL	STEEL	1	NATURAL
6	SPRING	STEEL WIRE	1	NATURAL
5	CONTACT CLIP	PBS STRIP	2	Ag PLATED
4	TERMINAL	BRASS STRIP	10	Ag PLATED
3	BASE	PHENOLIC RESIN	1	BLACK
2	FRAME	STEEL STRIP	1	Ni PLATED
1	KNOB	POM	1	BLACK

TOLERANCE UNLESS SPECIFIED
WITHIN
OVER

ISSUE	DATE	DESCRIPTIONS OF REVISION	APPD
A	2012-12-25	初板	

TITLE: HORIZONTAL SLIDE SWITCH
UNIT : mm
MODEL:
SCALE: 2:1
DRWG NO.:

DWN		2012-12-25
CHK'D		2012-12-25
APPD		

东莞市高迪电子有限公司