UP WIN

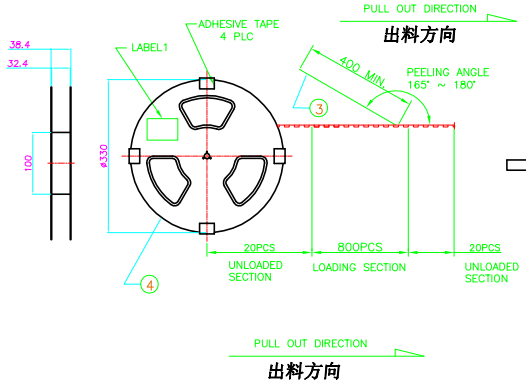

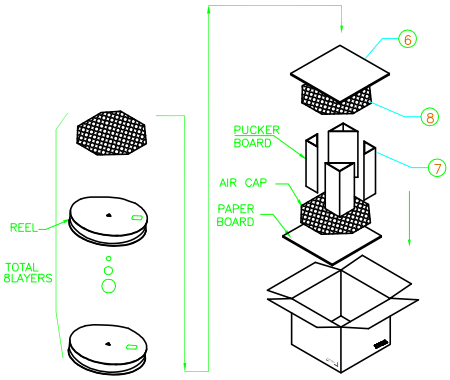

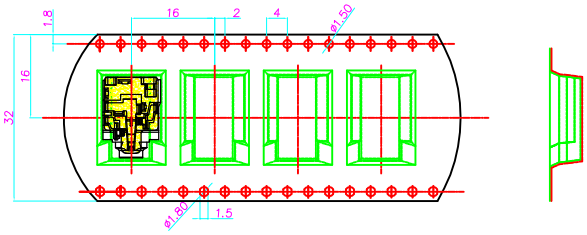

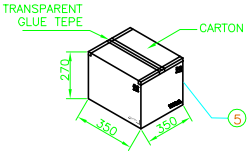

备注:

1.包装方式

1-1: 使用半自動包裝機,先將 CARRY TAPE 送入導軌中,并與 COVER TAPE 貼合在上面,其中前后至少300mm 空槽不要放產品,然后將產品如圖所示方向依次放入 CARRY TAPE 每個槽放1PCS;

1.2. 用膠帶將 CARRY TAPE 壓合在一起,真空包裝后在圖示指定位置貼上 LABEL;

1-3: 按图示要求将8盘真空包装好的 REEL套入防水袋后装入纸箱，纸箱上下按图示要求加垫硬纸板和海绵垫，四角折三角垫固定；

1-4: 将装好产品的纸箱按图示要求封箱，在指定区域贴好 LABEL；

2.包装数量:

800PCS/REEL;

6REEL(4800PCS)/CARTON.

3.耐剥离性:

上带引拔力测试规格：20-150gf

测试条件:以每分钟300mm速度引拔测试

NO.	NAME	SPEC	Q'TY
8	气泡袋	L=345,W=345,T=10	2PCS
7	纸板（折三角垫）	L=430,W=230,T=6	4PCS
6	硬纸板	L=330,W=330,T=6	2PCS
5	外箱	L=350,W=350,H=270	1PCS
4	胶盒	PS,BLUE,A=330,B=100,W=38.4	6PCS
3	上带	PET,CLEAR,W=25.5	13.44m
2	底带	PET,CLEAR,W=32,T=0.35,P=16	13.44m
1	Ø3.5mm PHONE JACK	Ø3.5mm PHONE JACK	4800PCS

Angle	±2°	DESIGN	罗振强	2020.04.24	东莞市高迪电子有限公司
.x	±0.30	CHECK			TITLE: Ø3.5mm PHONE JACK
.xx	±0.25	APPROVAL			MODEL NO