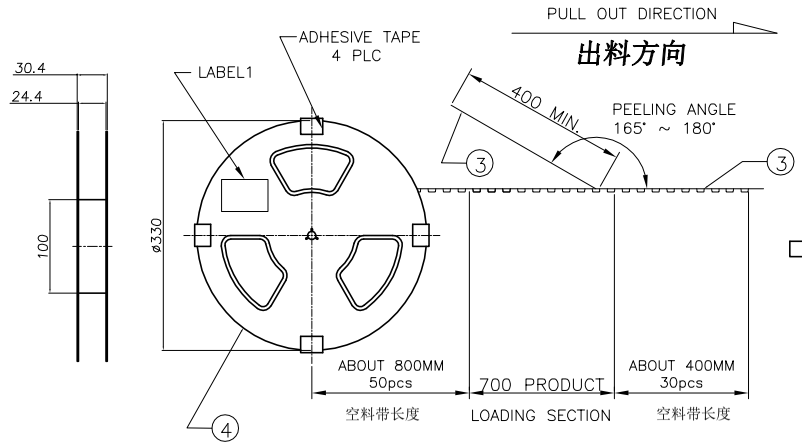

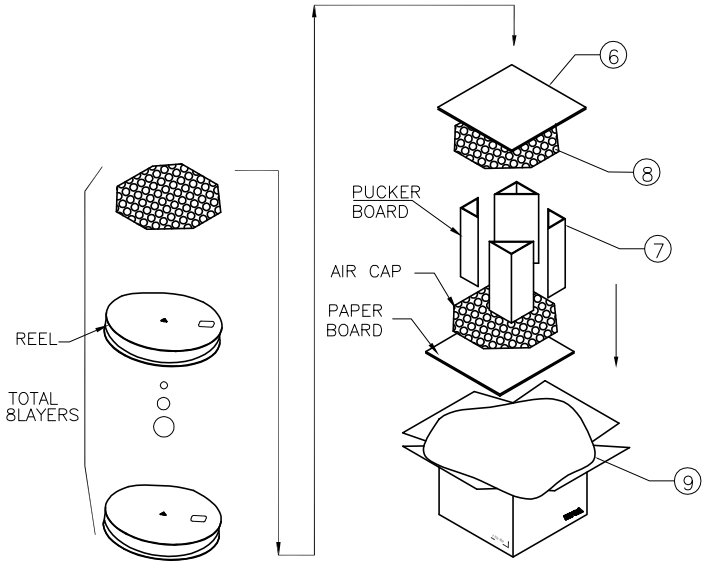

PULL OUT DIRECTION

出料方向

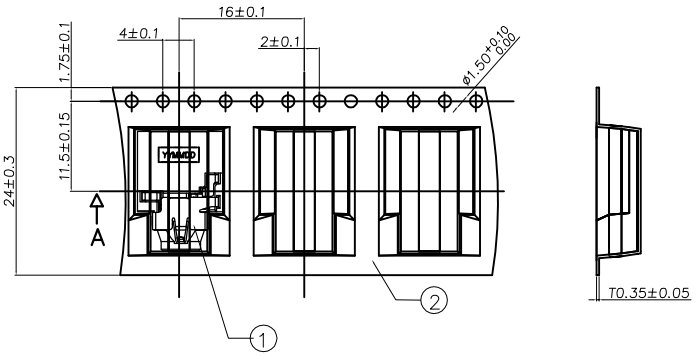

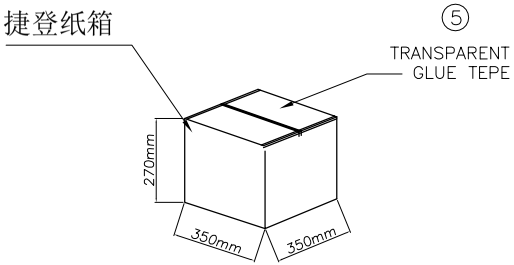

备注:

1.包装方式

1-1: 使用半自動包裝機,先將 CARRY TAPE 送入導軌中,并與 COVER TAPE 貼合在上面,其中前后50PCS后30PCS空槽不要放產品,然后將產品如圖所示方向依次放入 CARRY TAPE 每個槽放1PCS;

1.2. 用膠帶將 CARRY TAPE 壓合在一起,真空包裝后在图示指定位置貼上 LABEL;

1-3: 按图示要求将8盘真空包装好的 REEL套入防水袋后装入纸箱，纸箱上下按图示要求加垫硬纸板和海绵垫，四角折三角垫固定；

1-4; 将装好产品的纸箱按图示要求封箱，在指定区域贴好 LABEL；

2.包装数量:

700PCS/REEL;

8REEL(5600PCS)/CARTON.

3.耐剥离性:

上带引拔力测试规格：20-150gf

测试条件: 以每分钟300mm速度引拔测试

NO.	NAME	SPEC	Q'TY
9	防水袋	L=100,W=50+40,T=0.05	1PCS
8	气泡垫	L=345,W=345,T=10	2PCS
7	纸板（折三角垫）	L=430,W=230,T=6	4PCS
6	硬纸板	L=330,W=330,T=6	2PCS
5	捷登外箱	L=350,W=350,H=270	1PCS
4	卷盘	PS,BLUE,A=330,B=100,W=24.4	8PCS
3	上带	PET,CLEAR,W=21.3	12.48m*8
2	载带	PET,CLEAR,W=24,T=0.35,P=16	12.48m*8
1	ø3.5mm PHONE JACK	ø3.5mm PHONE JACK	5600PCS

ECN NO.	REV	DATE	DESCRIPTION	CHANGE	APPRO.
	A-1	2021.05.21	载带总长度变更为12.48m	罗振强	余 军
	A-0	2021.05.15	NEW	罗振强	余 军

GENERAL TOLERANCE UNLESS OTHERWISE NOTED	
Angle	±2°
.x	±0.30
.xx	±0.25
.xxx	±0.10

DESIGN	罗振强	2021.05.15
CHECK		
APPROVAL		

SCALE: 3:1 UNIT:mm A4

CUSTOMER DRAWING

SHEET:1 of 1

东莞市高迪电子有限公司

TITLE:	ø3.5mm PHONE JACK
MODEL NO.	PJR-D3145L 包装规范
FILE NO.	Q/DY.QW-WP-296

原始设计：刘 伟 承认：余 军 日期：2021.05.15

UP WIN