REV.	ECN NO.	DESCRIPTION	DESIGN	DATE
A		INITIAL	Kai	2018.03.29

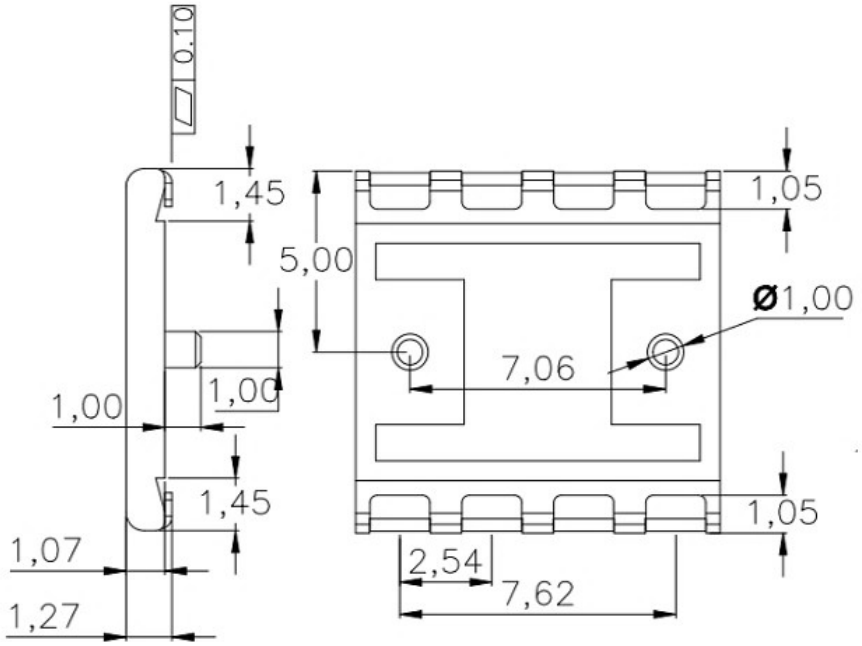

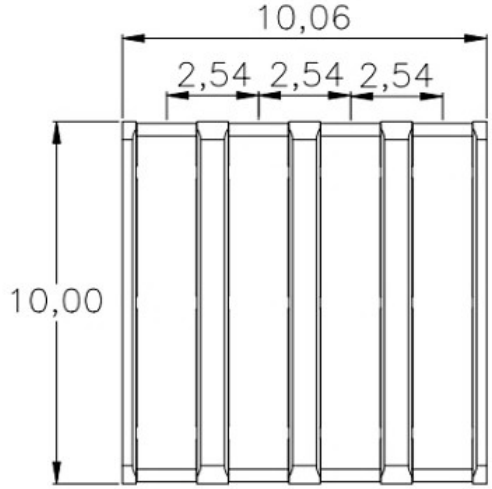

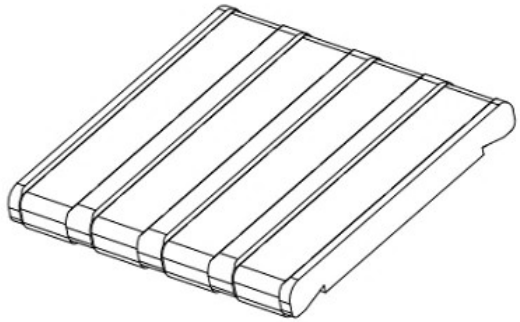

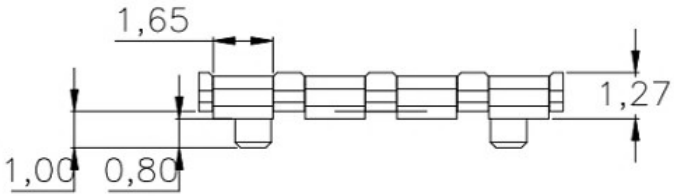

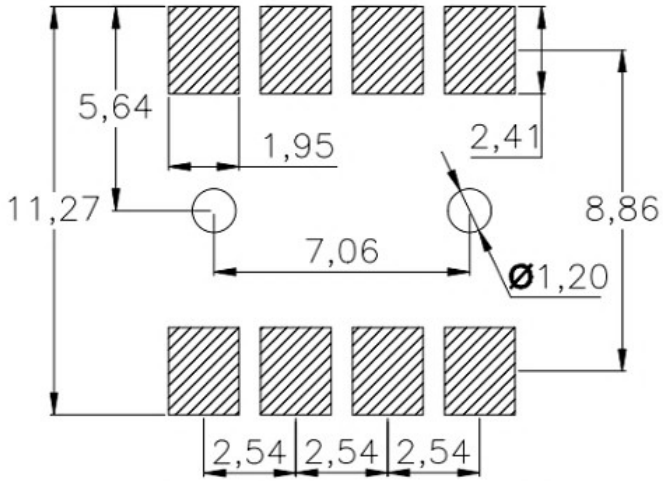

RECOMMENDED PCB LAYOUT

TOP VIEW(.XX±0.05)

性能：

额定电流：2.0A

额定电压：12V

耐电压：500V

接触电阻：30mΩ

绝缘电阻：500MΩ

工作温度：-40℃～+85℃

塑件（材质）：LCP

接触点（材质）：磷铜，镀金

ITEM	PART NAME	Q'TY	MATERTAL	DESCRIPTION	REMARK
②	HOUSING	1	LCP		BLACK
①	CONTACT A	2	PHOSPHOR BRONZE 0.20T	Au PLATED	

UNLESS OTHERWISE SPECIFED TOLERANCES

DECIMALS: DIM	TOL	ANGLES: DIM	TOL
X.	±0.50	X.	±2°
X.X	±0.30	X.X	±1°
X.XX	±0.20	X.XX	-----
X.XXX	±0.10	X.XXX	-----

东莞市高迪电子有限公司

DWG NO.		PART NAME:	
DESIGN:		PART NO.	
CHECK:		REV. A	UNIT: mm / SHEET: 1/1
APPROVED			