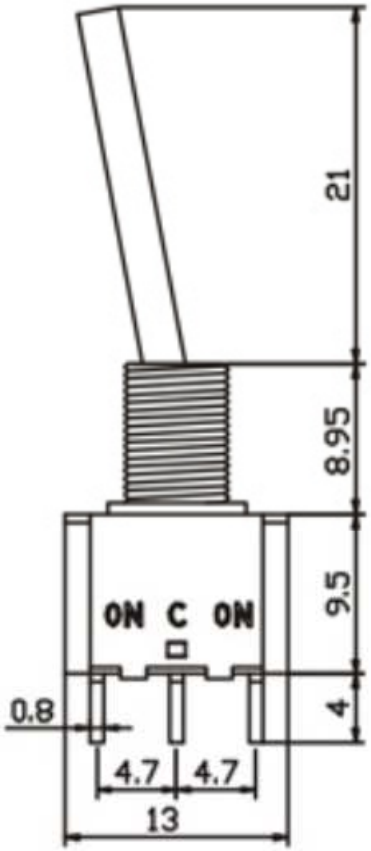

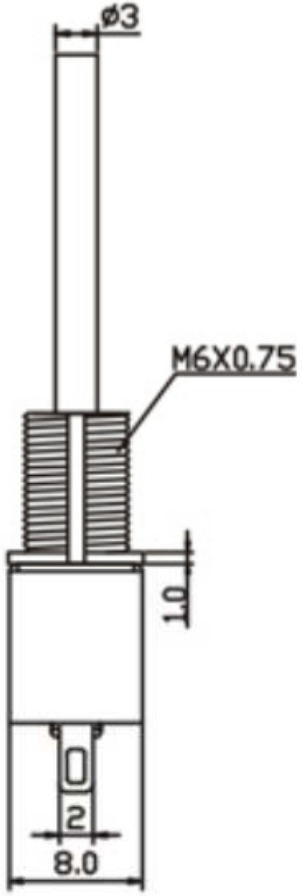

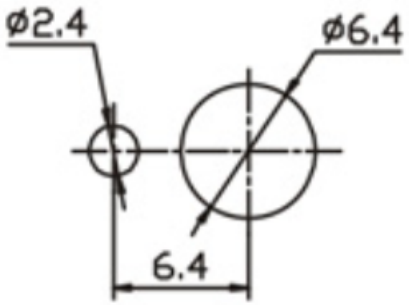

技術特性

1、規格：5A 125VAC;2A 250VAC
2、接觸電阻：小于20mΩ
3、絶緣電阻：500VDC 不低于1000MΩ
4、耐電壓：1500VAC,1分鐘
5、工作温度：-25℃ ～ +85℃
6、電氣壽命：10,000次以上
7、機械壽命：40,000次以上

材質

基座：PPA(UL94V-0)
手柄:黃銅或鋅合金,鍍鎳或鍍鉻
軸套:黃銅或鋅合金,鍍鎳或鍍鉻
鐵殼:不銹鋼
支架:黃銅,鍍錫
接觸片/端子：銅合金，鍍銀或鍍金

ITEM NO.	DESCRIPTION	DRAWN	DATE
1	圖面料號，標註尺寸更新	FrankWu	010312

东莞市高迪电子有限公司
Dong Guan KDRR Electronic Switch JacK Co., Ltd.

TOLERANCE UNLESS OTHERWISE STATED : Up to 5 ±0.2; Above 5 ~ 15 ±0.3; Above 15 ~ 30 ±0.4; Above 30 ~ 50 ±0.5; Angle ±0.3°

3RD. ANGEL'S | UNITS | MM

DRAWN BY: Frank Wu	DATE 01/03/12	MAT'L	
CHECKED BY: Jacky Chen	DATE 01/03/12	FINISH	
APPROVED BY: Tony Kao	DATE 01/03/12	SCALE 1 : 1	SHEET NO. 1 of 1

TITLE	SWITCH		
MODLE	TOGGLE ROCKER SWITCH		
DWG NO.		SIZE	A4
PART NO.		VER	B