解锁状态 → 下压5.6mm达到锁定行程 → 回弹1.1mm为锁住状态 → 继续下压1.1mm即达到解锁行程

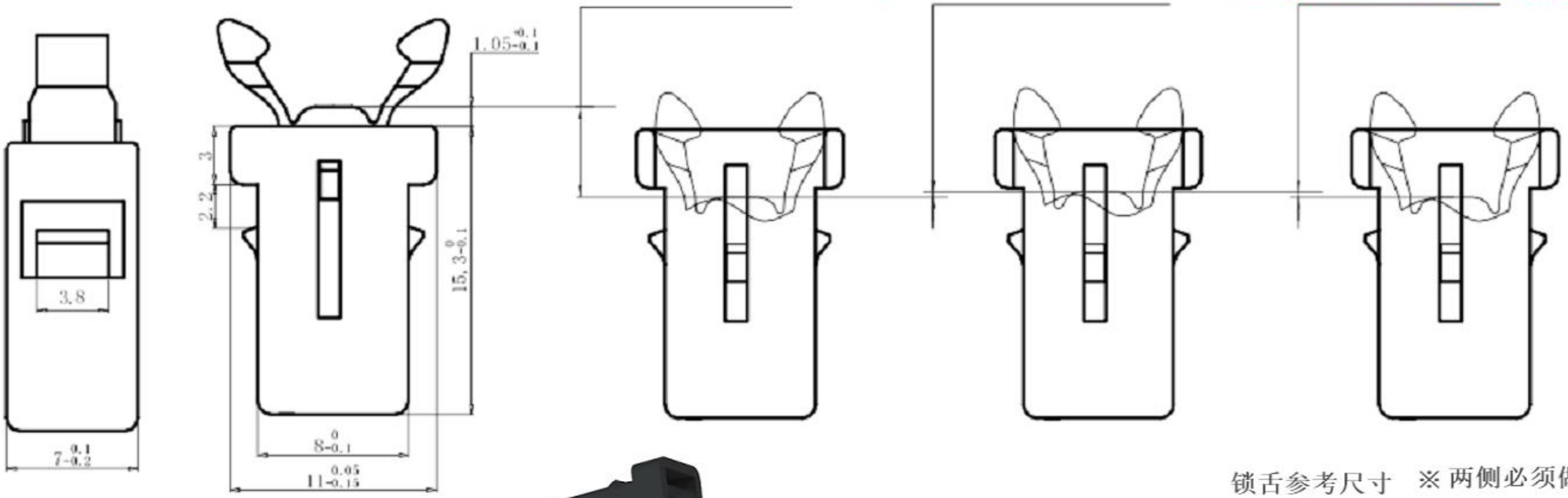

外壳：POM
按键：PA66
弹簧：SUS304
钩针：SUS304
脱钩力：20N

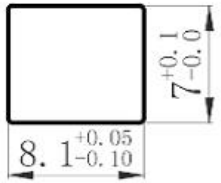

安装孔尺寸

锁舌参考尺寸　※两侧必须做倒角

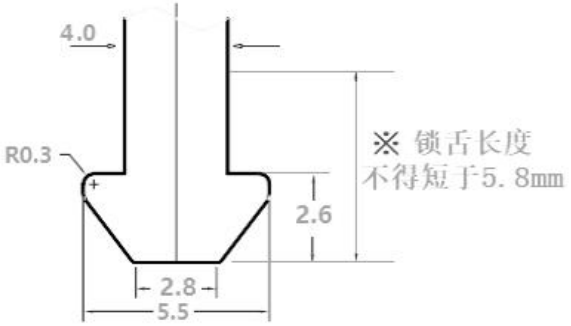

注：未标公差的尺寸公差为±0.1mm

※ 注：锁舌厚度或者直径不能大于5.7mm

TITLE	DOOR LATCH SWITCH	DRAWN	
PART NO.	Lock switch	CHECKED	
DRAW NO.	GD-PR-1P	APPROVED	
SCALE: 2:1	UNIT: mm	DATE:	

TOLERANCE OTHERWISE UNLESS SPECIFIED	
UP TO 5	±0.2
ABOVE 5～30	±0.3
ABOVE 30～50	±0.4
ABOVE 50	±0.5
ANGLE	±3°

NO.	PARTS	MATERIAL	QTY.	FINISHING
8				
7				
6				
5				
4				
3	SPRING	SUS	1	Ni PLATED
2	HOUSING	POM	1	BLACK
1	SLIDER	PA12	1	BLACK

東莞市高迪電子有限公司

DONG GUAN GAODI ELECTRONICS CO., LTD.