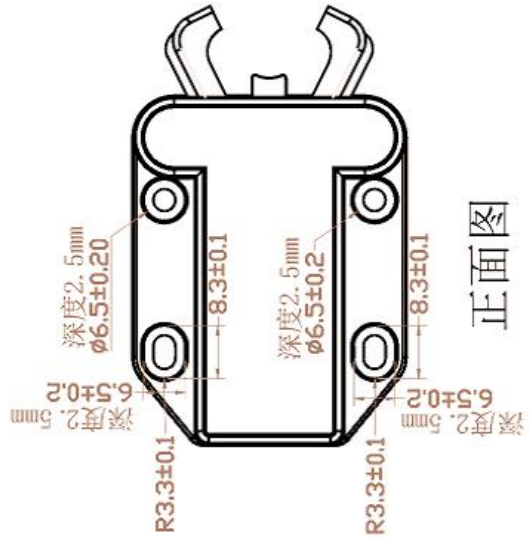

正面图

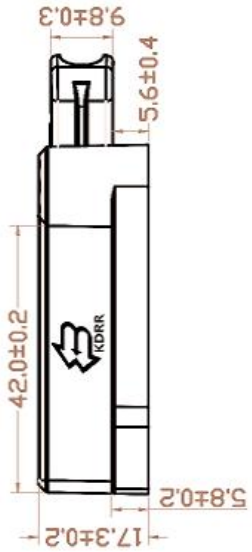

侧面图

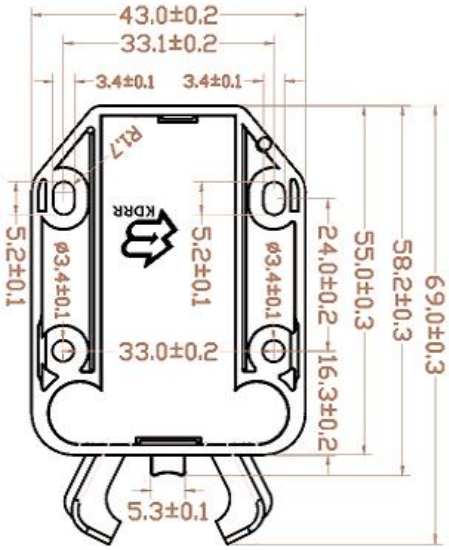

底部图

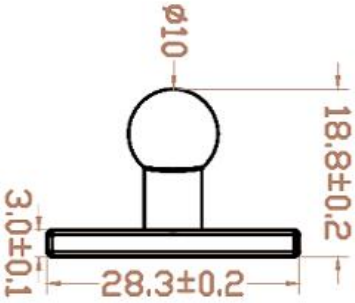

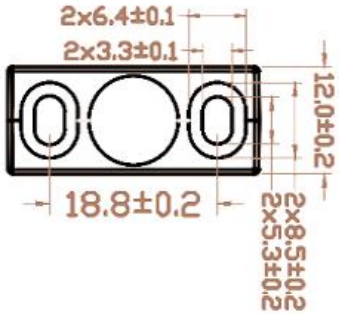

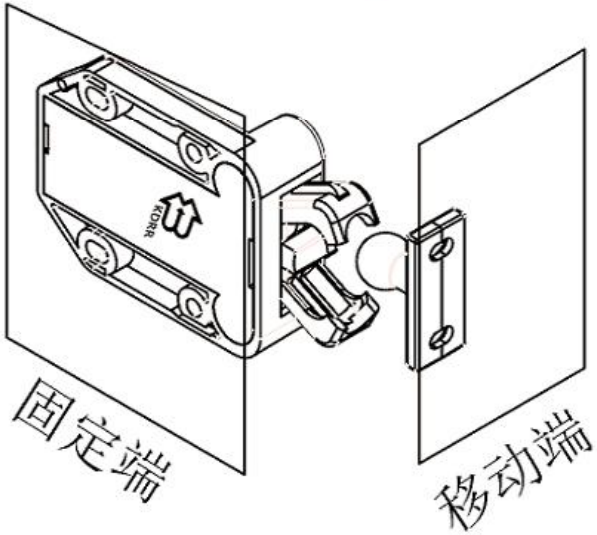

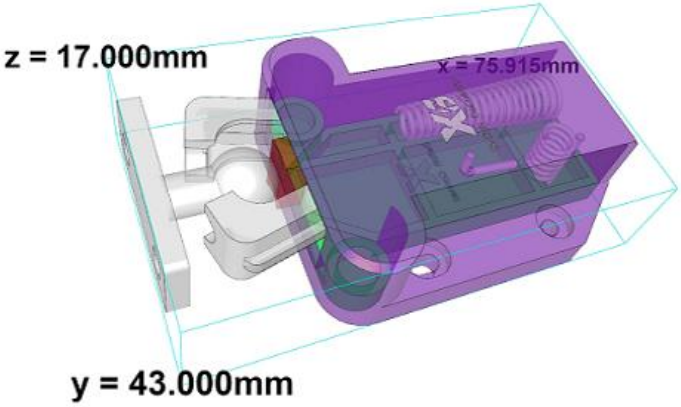

开关在打开状态时
下压17.2mm达到上锁行程
再回弹2.8mm为锁住状态

开关在锁住状态时
下压2.6mm达到解锁行程
再回弹17mm为锁住状态

名称	材料	用量	名称	材料	用量	产品名称		
外壳	PC防火	1	对接头	PC防火	1	门锁开关		
抓手	PC防火	2	大压簧	304不锈钢	1			
滑轮	PC防火	2	小压簧	304不锈钢	1	颜色: 黑☐ 白☐		
内滑块	PC防火	1	卡钩	304不锈钢	1	作图	尤东明	
底盖	PC防火	1	扭簧	304不锈钢	2	日期	2024.10.24	修正版

TITLE	DOOR LATCH SWITCH	DRAWN	
PART NO.	Lock switch	CHECKED	
DRAW NO.	GD-PR-17	APPROVED	
SCALE: 2:1	UNIT: mm	DATE:	

TOLERANCE OTHERWISE UNLESS SPECIFIED	
UP TO 5	±0.2
ABOVE 5 ~ 30	±0.3
ABOVE 30 ~ 50	±0.4
ABOVE 50	±0.5
ANGLE	±3°

NO.	PARTS	MATERIAL	QTY.	FINISHING
8				
7				
6				
5				
4				
3	SPRING	SUS	1	Ni PLATED
2	HOUSING	POM	1	BLACK
1	SLIDER	PA12	1	BLACK

東莞市高迪電子有限公司

DONG GUAN GAODI ELECTRONICS CO., LTD.